Madlo s uchycením do podlahy a stěny NEREZ lesklé - levé

Kód produktu: **TPC24**



Výrobce:	MERIDA SP. Z O.O.
EAN:	5908248118950
Materiál:	nerez

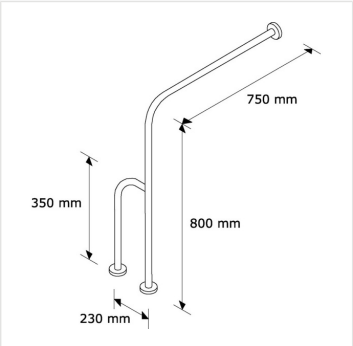

Merida Hradec Králové, s.r.o.
Zemědělská 898
500 03 Hradec Králové
www.merida.cz

Tel.: +420 495 545 924
Tel.: +420 495 406 858
Mob.: +420 605 255 689
E-mail: office@meridahk.cz

URL produktu

https://www.merida.cz/madlo-s-uchycenim-do-podlahy-a-steny-nerez-leskle-leve

Popis produktu

- vyrobené z masivní nerezové oceli lesklé, silné 1,5 mm
- průměr trubky 32 mm
- určené pro využití na toaletách pro tělesně postižené
- odolné madlo určené pro vysokou zátěž
- montážní šrouby jsou schované pod ozdobnou krytkou

Merida Hradec Králové, s.r.o.
Zemědělská 898
500 03 Hradec Králové
www.merida.cz

Tel.: +420 495 545 924
Tel.: +420 495 406 858
Mob.: +420 605 255 689
E-mail: office@meridahk.cz