vytvořeno: 23.11.2026, 23:03:19

Kryt na elektronický difuzér Merida Aroma, STELLA nerez mat

Kód produktu: **GSM025**



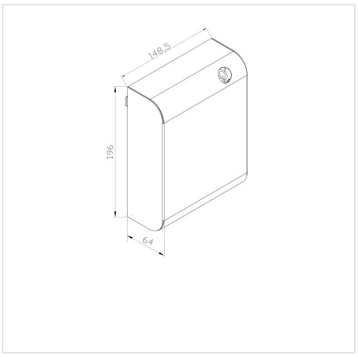







EAN:	5908248154545
Materiál:	nerez
Provedení:	mat
Instalace:	vrtání
Umístění:	na stěnu
Výška (cm):	19,6
Šířka (cm):	14,8
Hloubka (cm):	6,4

Merida Hradec Králové, s.r.o.
Zemědělská 898
500 03 Hradec Králové
www.merida.cz

Tel.: +420 495 545 924
Tel.: +420 495 406 858
Mob.: +420 605 255 689
E-mail: office@meridahk.cz

URL produktu

https://www.merida.cz/kryt-na-elektronicky-difuzer-merida-aroma-stella-nerez-mat

Popis produktu

- vyrobeno z nerezové matné oceli
- pouzdro přizpůsobené pro difuzéry GJB705 a GJC705
- zajištěno odolným ocelovým válcovým zámkem
- zámek zapuštěný do povrchu zařízení
- svařené a leštěné boční spoje
- neviditelné panty
- 10 let záruka

- Zachování záruky vyžaduje dodržování pravidel čištění a údržby popsaných v záručních podmínkách (k dispozici ke stažení).

Merida Hradec Králové, s.r.o.
Zemědělská 898
500 03 Hradec Králové
www.merida.cz

Tel.: +420 495 545 924
Tel.: +420 495 406 858
Mob.: +420 605 255 689
E-mail: office@meridahk.cz