Elektrický osoušeč rukou MEDIFLOW lesk /M20C/

Kód produktu: **EIP120**





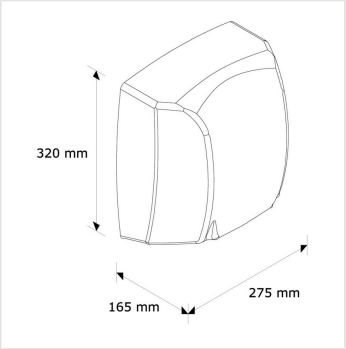

Výrobce:	MERIDA SP. Z O.O.
EAN:	5908248103505
Materiál:	nerez
Šířka (cm):	27,5
Výška (cm):	32
Hloubka (cm):	16,5
Jmenovitý výkon (W):	2750
Hmotnost (kg):	4,85
Hlučnost (dB):	65
Krytí IP:	23
Efektivní průtok vzduchu (m3/min):	7,5
Rychlost proudění vzduchu (km/hod):	95
Teplota vzduchu (°C):	49
Doba pro osušení (při21°Ca10 cm) (s):	29
Typ:	senzorový
Otáčky motoru (ot./min):	4500
Spotřeba energie (A):	12

Merida Hradec Králové, s.r.o.
Zemědělská 898
500 03 Hradec Králové
www.merida.cz

Tel.: +420 495 545 924
Tel.: +420 495 406 858
Mob.: +420 605 255 689
E-mail: office@meridahk.cz

Výkon motoru (W):	250
Výkon ohřívače (W):	2500
Cena vč. recyklačního poplatku:	7,40 Kč bez DPH

URL produktu

https://www.merida.cz/elektricky-susic-na-ruce-mediflow-lesk-m20c

Popis produktu

- automatické ovládání
- ocelový kryt o síle 2 mm
- samostatně je k dispozici souprava na montáž sušiče do stěny
- vzhledem k vysokému výkonu se doporučuje použít na vysoce frekventovaná místa
- Cena prodávaného elektrozařízení je včetně PHE pro malé spotřebiče 7,40 Kč bez DPH za ks.

Merida Hradec Králové, s.r.o.
Zemědělská 898
500 03 Hradec Králové
www.merida.cz

Tel.: +420 495 545 924
Tel.: +420 495 406 858
Mob.: +420 605 255 689
E-mail: office@meridahk.cz