Elektrický osoušeč rukou MEDIFLOW bílý /M20A/

Kód produktu: **EIB120**



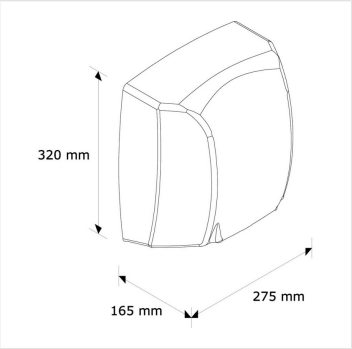

Výrobce:	MERIDA SP. Z O.O.
EAN:	5908248103499
Materiál:	kov
Barva:	bílá
Šířka (cm):	27,5
Výška (cm):	32
Hloubka (cm):	16,5
Jmenovitý výkon (W):	2750
Hmotnost (kg):	4,85
Hlučnost (dB):	65
Krytí IP:	23
Efektivní průtok vzduchu (m3/min):	7,5
Rychlost proudění vzduchu (km/hod):	95
Teplota vzduchu (°C):	49
Doba pro osušení (při21°Ca10 cm) (s):	29
Spotřeba energie (A):	12
Otáčky motoru (ot./min):	4500

Merida Hradec Králové, s.r.o.
Zemědělská 898
500 03 Hradec Králové
www.merida.cz

Tel.: +420 495 545 924
Tel.: +420 495 406 858
Mob.: +420 605 255 689
E-mail: office@meridahk.cz

Výkon motoru (W):	250
Výkon ohřívače (W):	2500
Cena vč. recyklačního poplatku:	7,40 Kč bez DPH

URL produktu

https://www.merida.cz/elektricky-susic-na-ruce-mediflow-bily-m20a

Popis produktu

- automatické ovládání
- ocelový kryt o síle 2 mm
- samostatně je k dispozici souprava na montáž sušiče do stěny
- vzhledem k vysokému výkonu se doporučuje použít na vysoce frekventovaná míst
  Cena prodávaného elektrozařízení je včetně PHE pro malé spotřebiče 7,40 Kč bez DPH za ks.

Merida Hradec Králové, s.r.o.
Zemědělská 898
500 03 Hradec Králové
www.merida.cz

Tel.: +420 495 545 924
Tel.: +420 495 406 858
Mob.: +420 605 255 689
E-mail: office@meridahk.cz