Dávkovač pěnového mýdla MERIDA STELLA Anti-FingerPrint MAXI na jednorázové náplně 700 g

Kód produktu: **DSM276**





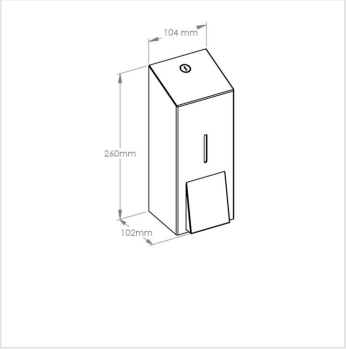

Výrobce:	MERIDA SP. Z O.O.
EAN:	5908248140203
Výška (cm):	26
Šířka (cm):	10,4
Hloubka (cm):	10,2
Materiál:	nerez
Provedení:	mat s AFP
Instalace:	vrtání
Umístění:	na stěnu
Typ:	na pěnové mýdlo
Objem (ml):	700

URL produktu

https://www.merida.cz/davkovac-penoveho-mydla-merida-stella-anti-fingerprint-maxi-na-jednorazove-naplne-700-g

Merida Hradec Králové, s.r.o.
Zemědělská 898
500 03 Hradec Králové
www.merida.cz

Tel.: +420 495 545 924
Tel.: +420 495 406 858
Mob.: +420 605 255 689
E-mail: office@meridahk.cz

Popis produktu

Dávkovač pěnového mýdla je pokryt speciální vrstvou Anti-FingerPrint - AFP proti otiskům prstů.

- dávkovač pěnového mýdla -> až 2000 dávek mýdla ve formě extrémně jemné pěně
- zajištěno odolným ocelovým cylindrickým zámkem
- zámek je v jedné rovině s povrchem zařízení
- boční spoje jsou svařené a broušené
- zařízení má neviditelné panty

Povlak poskytuje ochranu proti zanechání otisků prstů na povrchu nerezových zařízení a omezuje růst bakterií a plísní na chráněném povrchu. Nátěr nemění estetiku a hmatové vjemy chráněného povrchu. Použití nanotechnologie činí povlak zcela neviditelným při zachování velmi vysoké odolnosti proti oděru. Dávkovač je chráněn proti otiskům prstů, aniž by se změnila textura nerezové oceli. Nátěr také chrání před ulpíváním nečistot na povrchu nádoby, usnadňuje údržbu a zároveň zkracuje a zjednodušuje čištění a péči.

10 let záruka!
Udržení záruky vyžaduje dodržování pravidel čištění popsaných v záručních podmínkách (ke stažení).

OCHRANA PŘED OTISKEM PRSTŮ
SNIŽUJE POČET BAKTERIÍ A PLÍSNÍ
USNADŇUJE ČIŠTĚNÍ
CHRÁNÍ POVRCH

Merida Hradec Králové, s.r.o.
Zemědělská 898
500 03 Hradec Králové
www.merida.cz

Tel.: +420 495 545 924
Tel.: +420 495 406 858
Mob.: +420 605 255 689
E-mail: office@meridahk.cz