Dávkovač tekutého mýdla AUTOMATIC Merida ONE černý na dolévání

Kód produktu: **DEC101**



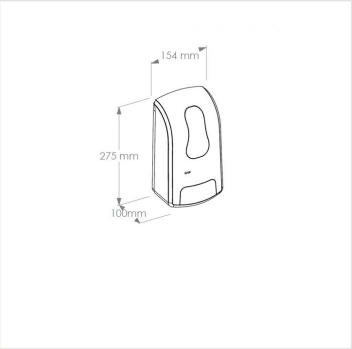

Výrobce:	MERIDA SP. Z O.O.
EAN:	5908248129154
Výška (cm):	27,5
Šířka (cm):	15,4
Hloubka (cm):	10
Materiál:	plast
Typ:	na tekuté mýdlo
Barva:	černá
Automatic:	ano
Umístění:	na stěnu
Instalace:	vrtání
Uzamykatelné:	ano
Objem (ml):	1000
Cena vč. recyklačního poplatku:	2,90 Kč bez DPH

URL produktu

https://www.merida.cz/davkovac-tekuteho-mydla-automatic-merida-one-cerny-na-dolevani

Merida Hradec Králové, s.r.o.
Zemědělská 898
500 03 Hradec Králové
www.merida.cz

Tel.: +420 495 545 924
Tel.: +420 495 406 858
Mob.: +420 605 255 689
E-mail: office@meridahk.cz

Popis produktu

- vyroben z ABS plastu v černé barvě
- objem nádržky je 1000 ml
- tekuté mýdlo doplňované z kanystru
- aktivováno bezdotykově senzorem přiblížení
- napájen 4 bateriemi R14 nebo AC adaptérem (GEA503) /NENÍ SOUČÁSTÍ BALENÍ/
- LED kontrolka: zelená - připraven k provozu, červená - nutná výměna baterií
- dávkovač musí být nainstalován v minimální vzdálenosti 130 mm od povrchu pracovní desky nebo umyvadla
- dávkovač je vybaven jedinečným programovacím systémem pro nastavení množství mýdla v jedné dávce
- uživatel má možnost naprogramovat následující dávky: 0,2 ml, 0,8 ml nebo 1,3 ml
- uzamykatelný na klíček
- Cena prodávaného elektrozařízení je včetně PHE pro malé spotřebiče 2,90 Kč bez DPH za ks.

Proč zvolit dávkovač mýdla AUTOMATIC?

Merida Hradec Králové, s.r.o.
Zemědělská 898
500 03 Hradec Králové
www.merida.cz

Tel.: +420 495 545 924
Tel.: +420 495 406 858
Mob.: +420 605 255 689
E-mail: office@meridahk.cz