Zásobník na jednotlivé (skládané) papírové ručníky MERIDA TOP - MINI

Kód produktu: **ATN201**



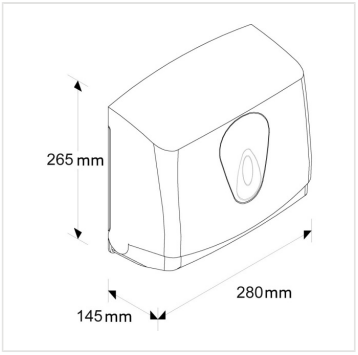



Výrobce:	MERIDA SP. Z O.O.
EAN:	5908248104816
Materiál:	plast
Šířka (cm):	28
Výška (cm):	26,5
Hloubka (cm):	14,5
Barva okénka zásobník:	červená, modrá, šedá, transparentní
Barva:	bílá
Instalace:	vrtání
Typ:	na papírové ručníky
Uzamykatelné:	ano
Kapacita (ks):	250
Typ zásobníku:	na skládané papírové ručníky
Umístění:	na stěnu

Merida Hradec Králové, s.r.o.
Zemědělská 898
500 03 Hradec Králové
www.merida.cz

Tel.: +420 495 545 924
Tel.: +420 495 406 858
Mob.: +420 605 255 689
E-mail: office@meridahk.cz





URL produktu

https://www.merida.cz/zasobnik-na-jednotlive-skladane-papirove-rucniky-merida-top-mini-drive-pz2t

Popis produktu

- obsah do 250 ks ručníků
- vyrobený z plastu ABS
- vybavený průhledným plastovým průzorem umožňujícím kontrolu množství ručníků v zásobníku, v barvě: modré
- uzamykatelný na klíček
- vhodný i pro papírové ručníky SLIM, VTB016 a VOB034 v případě zakoupení adaptéru s kódem ZB165

Merida Hradec Králové, s.r.o.
Zemědělská 898
500 03 Hradec Králové
www.merida.cz

Tel.: +420 495 545 924
Tel.: +420 495 406 858
Mob.: +420 605 255 689
E-mail: office@meridahk.cz