Zásobník na jednotlivé papírové ručníky MERIDA STELLA Anti-FingerPrint MAXI, nerez mat

Kód produktu: **ASM171**





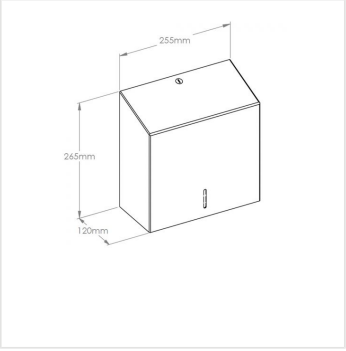

Výrobce:	MERIDA SP. Z O.O.
EAN:	5908248130426
Výška (cm):	26,5
Šířka (cm):	25,5
Hloubka (cm):	12
Materiál:	nerez
Provedení:	mat s AFP
Instalace:	vrtání
Umístění:	na stěnu
Typ:	na papírové ručníky
Uzamykatelné:	ano
Kapacita (ks):	500
Typ zásobníku:	na skládané papírové ručníky

Merida Hradec Králové, s.r.o.
Zemědělská 898
500 03 Hradec Králové
www.merida.cz

Tel.: +420 495 545 924
Tel.: +420 495 406 858
Mob.: +420 605 255 689
E-mail: office@meridahk.cz



URL produktu

https://www.merida.cz/zasobnik-na-jedn-papirove-rucniky-merida-stella-anti-fingerprint-maxi-nerez-mat

Popis produktu

Zásobník na jednotlivé papírové ručníky je pokryt speciální vrstvou proti otiskům prstů Anti-FingerPrint - AFP.

- kapacita až 500 kusů papírových ručníků
- zařízení má okénko pro kontrolu množství ručníků
- zásobník na papírové ručníky je zajištěn odolným ocelovým cylindrickým zámkem
- zámek je v jedné rovině s povrchem zařízení
- boční spoje jsou svařené a broušené

Povlak poskytuje ochranu proti zanechání otisků prstů na povrchu nerezových zařízení a také omezuje růst bakterií a plísní na chráněném povrchu. Nátěr nemění estetiku a hmatové vjemy chráněného povrchu. Použití nanotechnologie činí povlak zcela neviditelným při zachování velmi vysoké odolnosti proti oděru. Zásobník je chráněn proti otiskům prstů, aniž by se změnila textura nerezové oceli. Nátěr také chrání před ulpíváním nečistot na povrchu, usnadňuje údržbu a zároveň zkracuje a zjednodušuje čištění a péči.

Záruka 10 let. Udržení záruky vyžaduje dodržování pravidel čištění popsaných v záručních podmínkách (ke stažení).
OCHRANA PŘED OTISKEM PRSTŮ

Merida Hradec Králové, s.r.o.
Zemědělská 898
500 03 Hradec Králové
www.merida.cz

Tel.: +420 495 545 924
Tel.: +420 495 406 858
Mob.: +420 605 255 689
E-mail: office@meridahk.cz

- SNIŽUJE POČET BAKTERIÍ A PLÍSNÍ
- USNADŇUJE ČIŠTĚNÍ
- CHRÁNÍ POVRCH

Merida Hradec Králové, s.r.o.
Zemědělská 898
500 03 Hradec Králové
www.merida.cz

Tel.: +420 495 545 924
Tel.: +420 495 406 858
Mob.: +420 605 255 689
E-mail: office@meridahk.cz